CX60SV9

Cocina Libre Instalación, 60 cm, Inox
Clase A
EAN13: 8017709164447

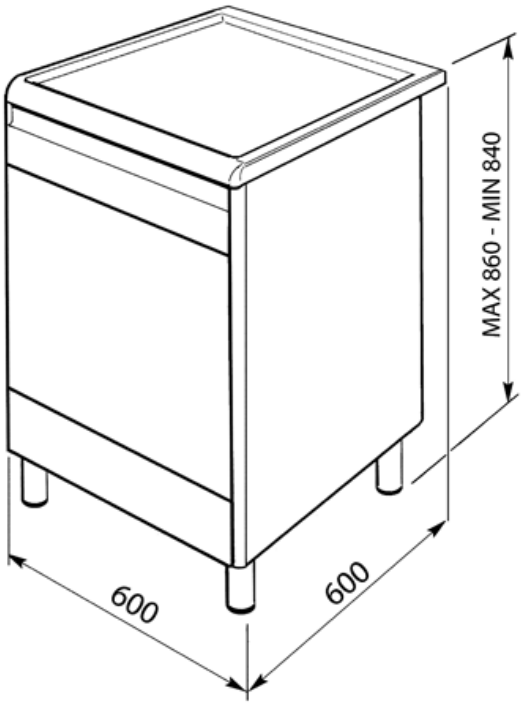

• ESTÉTICA/MANDOS • Línea Clásica • Tapa en cristal gris transparente • ENCIMERA • 4 quemadores a gas • Parrillas esmaltadas • Tapas quemadores esmaltadas en negro • Encendido electrónico en los mandos • Inyectores gas butano/propano en dotación • Fácil acceso para cambio inyectores • Encimera anti-derramamientos • Válvulas rápidas de seguridad • HORNO • 6 funciones • Eléctrico Multifunción Ventilado 72l. (79l. brutos)) • Timer cuentaminutos • Termostato regulable 50º - 260º C • Puerta 2 cristales, interior termoreflectante • Puerta ventilada con enfriamiento tangencial • Puerta Todo-cristal Stopsol extraíble • Esmalte Ever-clean • DOTACIÓN • 1 bandeja 40 mm, 2 parrillas horno • Potencia grill: 1,70 kW • Potencia nominal eléctrica: 3,00 kW

Funciones

Horno Principal