ENCIMERA CGW LUX 60 3G AI AL TR

Características

- Placa de cocción a gas (butano/propano o natural)
- Acabado sin marco exterior
- Mandos frontales incorporados
- Superficie de vidrio templado
- Seguridad por termopar integrada en quemador individual
- Autoencendido integrado en quemador y accionado por cada mando
- Quemadores de gas:
  - Un quemador auxiliar, 1,00 kW
  - Un quemador rápido, 2,80 kW
  - Un quemador de triple anillo, 4,0 kW
- Parrillas de fundición

Dibujo técnico

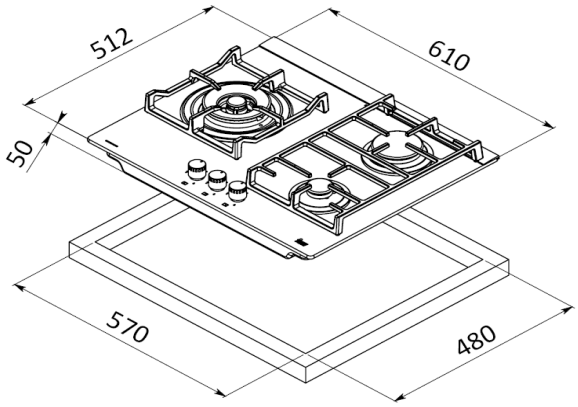

Color	Referencia	EAN 13
Cristal (Butano)	40216000	8421152099698
Cristal (Natural)	40216200	8421152099704

Datos técnicos

- Potencia máxima, kW 7,80
- Indicadores de calor residual -
- Bloqueo de seguridad -
- Desconexión automática de seguridad -
- Seguridad gas por termopar si