HORNO HE 435 ME

Características

Convencional

- Acero inoxidable
- 3 versiones de funcionamiento
- Capacidad: 57 litros
- Piloto indicativo de funcionamiento
- Bandeja pastelera
- Puerta con doble cristal
- Sistema de evacuación de gases por bóveda
- Ventilación dinámica
- Horno polivalente: control de la gama de encimeras polivalentes ME.
- Clasificación energética: A.

Dibujo técnico

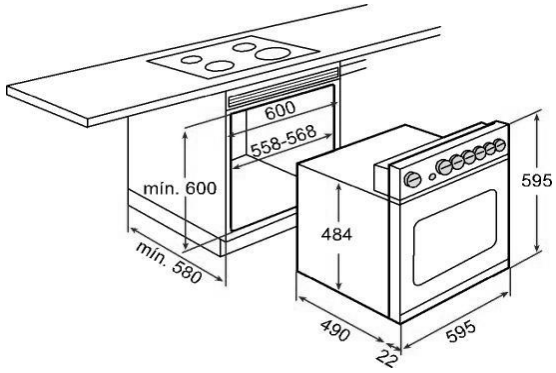

Color	Referencia	EAN 13
Inox	41506000	8421152100622

Datos técnicos

Potencia nominal máxima, W:	2.593
Resistencia grill: normal/maxigrill, W:	1.400/–
Resistencia bóveda + solera, W:	2.550
Resistencia turbo, W:	-
Turbina multifunción, W:	-
Motor refrigeración, W:	18