HORNO HE 615 ME

Características

Multifunción

- Acero inoxidable antihuella
- Sistema de una guía extraíble, cinco alturas de cocinado
- 5 versiones de funcionamiento
- Capacidad: 57 litros
- Programador mecánico de paro de cocción
- Piloto indicativo de funcionamiento
- Bandeja profunda especial asados y parrilla
- Puerta interior todo crital
- Ventilación dinámica
- Sistema de evacuación de gases por bóveda
- Horno polivalente: control de la gama encimas polivalentes ME
- Clasificación energética: A.

Dibujo técnico

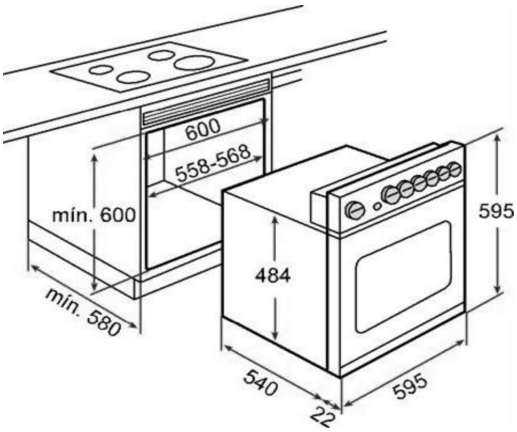

Color	Referencia	EAN 13
Inox	41516820	8421152088449

Datos técnicos

Potencia nominal máxima, W:	2.623
Resistencia grill: normal/maxigrill, W:	1.400
Resistencia bóveda + solera, W:	2.550
Resistencia turbo, W:	-
Turbina multifunción, W:	30
Motor refrigeración, W:	18