MICROONDAS MWE 230 G BLANCO

Características

Microondas + grill

- Panel de mandos electrónico
- Grill simultáneo, 1.000 W
- Cinco niveles de potencia, 800 W salida
- Capacidad: 23 litros
- Interior pintado
- Plato giratorio Ø 270 mm
- Temporizador de 0 a 95 minutos
- Función + 30 segundos
- Descongelación automática por tiempo y peso
- Ocho menús de acceso directo
- Bloqueo de seguridad para niños del panel de mandos

Dibujo técnico

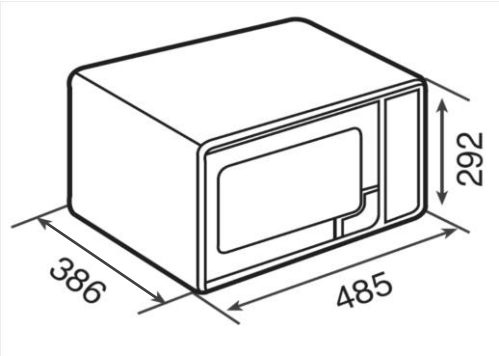

Color	Referencia	EAN 13
Blanco	40590441	8421152112090

Datos técnicos

Potencia nominal máxima, W:	1.250
Potencia salida microondas, W:	800
Potencia grill, W:	1.000
Descongelación por tiempo:	si
Descongelación por peso:	si
Capacidad, litros:	23