Serie | 4 Placas (gas, vitrocerámicas, inducción)

PKK631B18E

Placa vitrocerámica de 60 cm de ancho
Terminación bisel delantero
EAN: 4242005036912

Placa vitrocerámica: disfruta de la cocción y de una limpieza sencilla.

- Zona de cocción de 28 cm. ampliable.
- **Programación de tiempo de cocción:** apaga la zona de cocción transcurrido el periodo de tiempo seleccionado.
- **Seguridad para niños:** bloquea el panel de mandos para impedir cambios accidentales de configuración.

Datos técnicos

Familia de Producto :	Placa independie.vitrocerámica
Tipo de construcción :	Integrable
Entrada de energía :	Eléctrico
Número de posiciones que se pueden usar al mismo tiempo :	3
Medidas del nicho de encastre :	45 x 560-560 x 490-500
Anchura del producto :	592
Dimensiones aparato (alto, ancho, fondo) (mm) :	45 x 592 x 522
Medidas del producto embalado (mm) :	100 x 590 x 750
Peso neto (kg) :	8,0
Peso bruto (kg) :	9,0
Indicador de calor residual :	Separado
Ubicación del panel de mandos :	Frontal de placa de cocina
Material de la superficie básica :	Vitrocerámica
Color superficie superior :	negro
Certificaciones de homologacion :	CE, VDE
Longitud del cable de alimentación eléctrica (cm) :	100
Código EAN :	4242005036912
Potencia de conexión eléctrica (W) :	5700
Tensión (V) :	220-240
Frecuencia (Hz) :	60; 50

4 242005 036912

Accesorios opcionales

HEZ390042 : Set de 4 piezas: 1 sarten + 3 cacerolas.

Serie | 4 Placas (gas, vitrocerámicas, inducción)

PKK631B18E

Placa vitrocerámica de 60 cm de ancho
Terminación bisel delantero
EAN: 4242005036912

Placa vitrocerámica: disfruta de la cocción y de una limpieza sencilla.

- Control TouchSelect con 17 niveles de cocción
- 3 zonas vitrocerámicas:
- - 1 zona gigante de 28/21 cm
- - 1 zona de 18 cm
- - 1 zona de 15 cm
- Función Sprint
- Función Memoria
- Programación de tiempo de cocción para cada zona y avisador acústico
- Posibilidad de desconectar las señales acústicas
- Bloqueo de seguridad para niños automático o manual
- Indicador de calor residual dual (H/h)
- Desconexión automática de seguridad de la placa
- Indicador luminoso de funcionamiento
- Sensor de apagado rápido

Serie | 4 Placas (gas, vitrocerámicas, inducción)

PKK631B18E
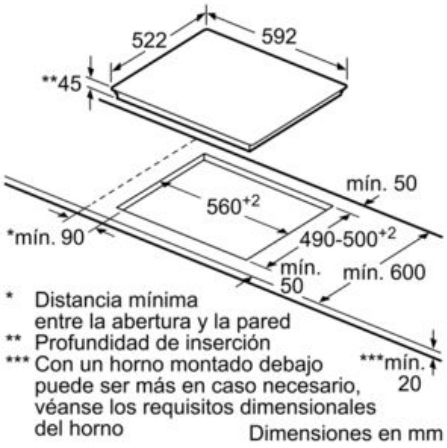
Placa vitrocerámica de 60 cm de ancho
Terminación bisel delantero
EAN: 4242005036912