ZEV6330FBA Placa

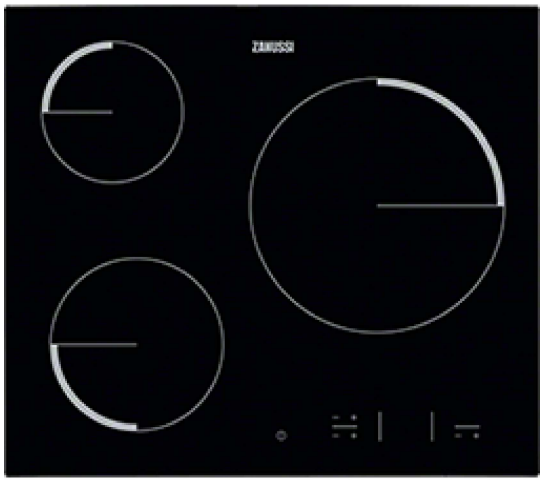

¡Grandes resultados de forma rápida!

Las zonas de cocción de esta placa se calientan mucho más rápido que las tradicionales, así que puedes hervir agua y cocinar más rápido.

¡Consigue la temperatura de cocción exacta que quieres!

Gracias a los inteligentes controles táctiles y el display digital de esta placa, estarás seguro de tener todos los ajustes de temperatura controlados con un toque.

¡Atrévete a utilizar los utensilios de cocina más grandes que tengas!

Con esta placa, es fácil preparar deliciosos platos que requieran la utilización de sartenes o cacerolas extra grandes. Su zona de cocción especial para paellas te ofrece todo el espacio que necesitas.

Más beneficios :

- La función de seguridad para niños previene que la placa pueda ser encendida accidentalmente
- Superficie vitrocerámica de fácil y rápida limpieza
- Indicador de calor residual para mayor seguridad

Características :

- Electrónica ITC
- Control electrónico
- Indicadores de calor residual
- Bloqueo de seguridad
- Desconexión automática

Datos técnicos :

- Marca : Zanussi
- Modelo : ZEV6330FBA
- Tipo : Vitrocerámica
- Zona cocción frontal dcho. : 2700W/270mm
- Zona cocción frontal izdo. : 1800W/180mm
- Zona cocción central : -
- Zona cocción posterior dcho. : -
- Zona cocción posterior izdo. : 1200W/145mm
- Alto hueco (mm) : 38
- Ancho (mm) : 590
- Fondo (mm) : 520
- Ancho hueco (mm) : 560
- Fondo hueco (mm) : 490
- Potencia (W) : 5700
- Frecuencia (Hz) : 50-60
- Tensión (V) : 220-240
- Color: : Negro
- ColorEnglish : Black
- Color : Negro

Descripción del

Placa Vitrocerámica con 3 Hi-Light, Zona de 27cm a 2700 W, Sin Marco, Child lock, Anclaje Easy-fix
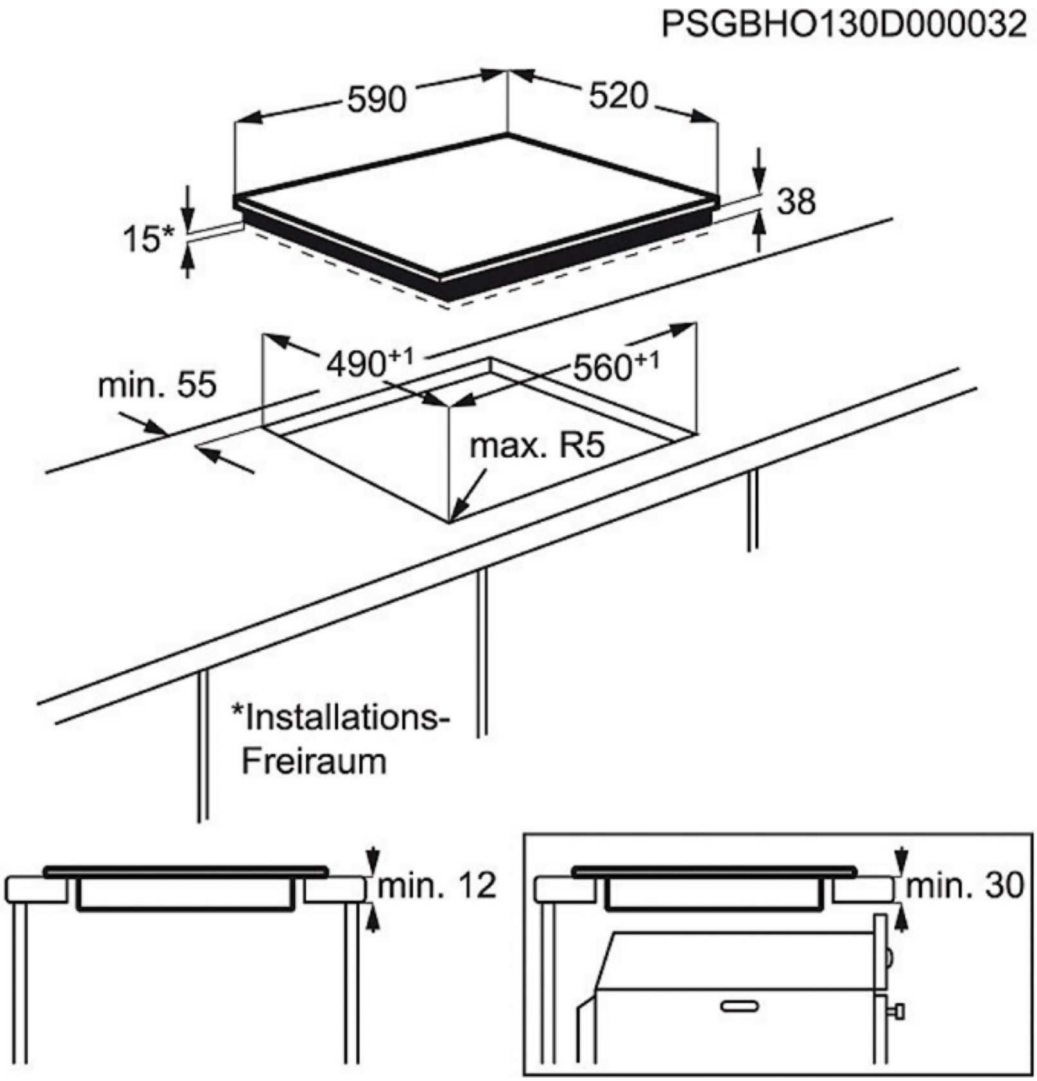
ZEV6330FBA Placa