SRV575GH5

Familia: Encimera de cocción, Gas, acero inoxidable
Dimensión: 70 cm
Estética: Contemporánea
Rejillas: Fundición
EAN13: 8017709114794

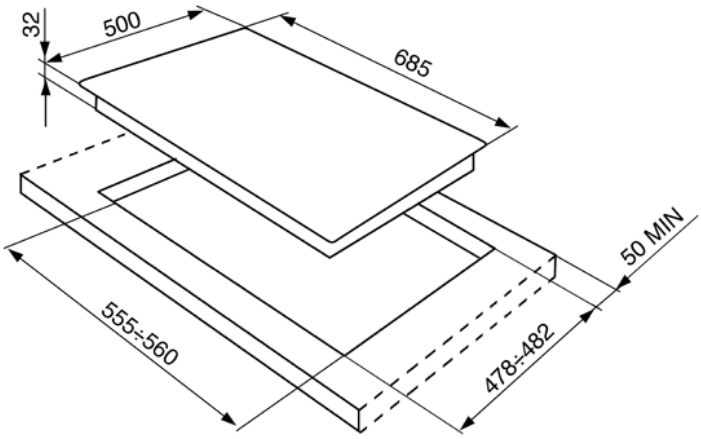

• **Programas/Funciones** • Número total de zonas de cocción: 5 • Número de zonas de cocción a gas: 5 • **Mandos** • **Tipo de regulación mandos: Mandos** • **Zonas de cocción** • **Izquierda - Gas - 2URP (dual) - 5000 W** • **Posteriore centrale - Gas - AUX - 1050 W** • **Anteriore centrale - Gas - AUX - 1050 W** • **Posteriore destra - Gas - RP - 2550 W** • **Anteriore destra - Gas - SRD - 1650 W** • **Características técnicas** • **Tipo de gas: G20 Gas natural** • **Sistema de válvulas de seguridad: Sí**