Serie | 4 Lavavajillas

SMV51E40EU
Totalmente integrable
Negro
EAN: 4242002809007

A++

Lavavajillas de 60 cm A++.

- **A++:** cuida el medioambiente y tu bolsillo gracias a su altísima eficiencia energética.
- **Cesta superior regulable en altura:** disfruta de un volumen extra para tus platos y copas más grandes.
- **Función VarioSpeed:** resultados perfectos hasta 3 veces más rápido.
- **Sistema AquaStop:** garantía de por vida contra los daños producidos por fugas de agua.
- **Tecnología GlassProtec:** protección completa del cristal para mantener el brillo del primer día.

Datos técnicos

Consumo de agua (L) :	9,5
Tipo de construcción :	Encastrable
Altura de la encimera extraíble (MM) :	815
Medidas del nicho de encastre :	815-875 x 600 x 550
Fondo con puerta abierta a 90 grados (mm) :	1150
Patas regulables :	Sí pero sólo frontales
Ajuste máximo de las patas (mm) :	60
Zócalo regulable :	Tanto horizontal como vertical
Peso neto (kg) :	33,0
Peso bruto (kg) :	36,0
Potencia de conexión (W) :	2400
Intensidad corriente eléctrica (A) :	10
Tensión (V) :	220-240
Frecuencia (Hz) :	60; 50
Longitud del cable de alimentación eléctrica (cm) :	175
Tipo de clavija :	Schuko con conexión a tierra
Longitud del manguito de entrada (cm) :	165
Longitud del manguito de salida :	190,0
Número de opciones de posición :	13
Clasificación de eficiencia energética - NUEVA (2010/30/EC) :	A++
Consumo anual de energía (kWh/annum) - NUEVA (2010/30/EC) :	262
Consumo de energía (kWh) :	0,92
Consumo de energía en modo sin apagar (W) - NUEVA (2010/30/EC) :	0,10
Consumo de energía en modo apagado (W) - NUEVA (2010/30/EC) :	0,10
Consumo anual de agua (l/año) - NUEVA (2010/30/EC) :	2660
Rendimiento de secado :	A
Programa de referencia :	Eco
Duración total del ciclo del programa de referencia (min) :	210
Nivel de contaminación acústica (dB(A) re 1 pW) :	48
Tipo de instalación :	Totalmente integrable

4 242002 809007

Accesorios opcionales

SGZ1010 : ACCESORIO LAVAVAJILLAS EXT. AQUASTOP
SMZ2055 : ACCESORIO LAVAVAJILLAS PUERTA ACERO
SMZ5001 :
SMZ5005 : Accesorio

Serie | 4 Lavavajillas

SMV51E40EU
Totalmente integrable
Negro
EAN: 4242002809007

Lavavajillas de 60 cm A++.

- Clase de eficiencia energética A++
- Motor EcoSilence
- Capacidad: 13 servicios
- Indicadores luminosos: programación diferida hasta 3, 6, 9 h, Indicación de fase de programa de lavado, control de sal y abrillantador
- 5 programas de lavado: Intensivo 70 °C, Normal diario 65 °C, Eco 50 °C, Rápido 45 °C y Prelavado
- 1 función especial: VarioSpeed
- Indicador de funcionamiento InfoLight
- 10 años de garantía de la cuba
- AquaStop con garantía de por vida
- GlassProtec®: AquaMix, AquaVario, Intercambiador de calor
- Cesta superior regulable en altura
- Detección automática de detergentes "Todo en 1"
- Bandeja dosificadora de detergentes combinados
- Varillas abatibles cesta superior/inferior: 0/2
- Conexión a agua fría o caliente
- Consumos: 0.92 kWh/9.5 l

Serie | 4 Lavavajillas

SMV51E40EU
Totalmente integrable
Negro
EAN: 4242002809007

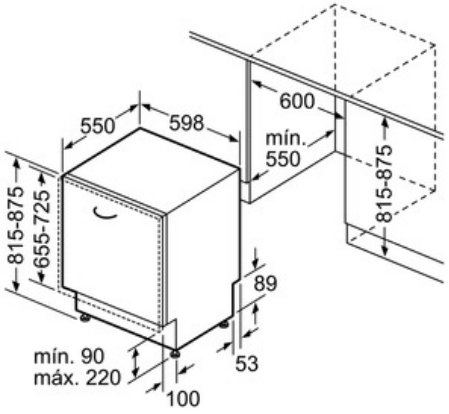

Dimensiones en mm

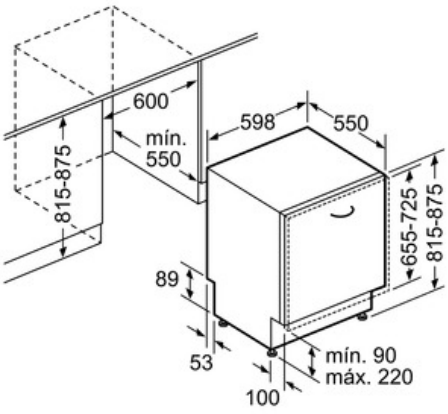

Dimensiones en mm

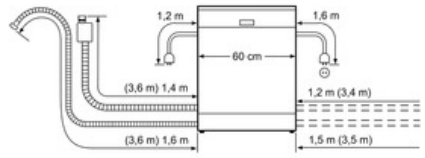

( ) Valores con juego de prolongación