iQ500
EP6A6CB20
Cristal templado negro
Placa de gas de 60 cm de ancho
EAN: 4242003742372

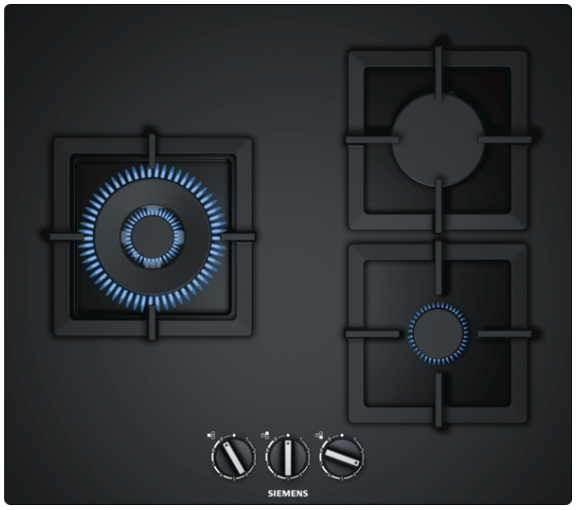

Placa de gas con tecnología stepFlame para un preciso control de la llama en 9 niveles.

- ✓ stepFlame: para un mayor control y precisión en la potencia de la llama. Hasta 9 niveles de potencia.
- ✓ El potente Wok de 4 kW es ideal para una gran variedad de alimentos, incluso en grandes cantidades
- ✓ Cristal de gran resistencia y fácil limpieza
- ✓ Parrillas de hierro fundido de gran calidad

Equipamiento

Datos técnicos

Familia de Producto : Placa de gas con mandos
Tipo de construcción : Integrable
Entrada de energía : Gas
Número de posiciones que se pueden usar al mismo tiempo : 3
Medidas del nicho de encastre : 45 x 560-562 x 480-492
Anchura del producto : 590
Dimensiones aparato (alto, ancho, fondo) (mm) : 45 x 590 x 520
Medidas del producto embalado (mm) : 138 x 650 x 585
Peso neto (kg) : 13,0
Peso bruto (kg) : 14,0
Indicador de calor residual : No tiene
Ubicación del panel de mandos : Frontal de placa de cocina
Material de la superficie básica : Vidrio templado
Color superficie superior : negro
Color del marco : negro
Certificaciones de homologacion : CE
Longitud del cable de alimentación eléctrica (cm) : 100
Código EAN : 4242003742372
Potencia de conexión eléctrica (W) : 1
Potencia de conexión de gas (W) : 8000
Intensidad corriente eléctrica (A) : 3
Tensión (V) : 220-240
Frecuencia (Hz) : 60; 50

4 242003 742372

iQ500
EP6A6CB20
Cristal templado negro
Placa de gas de 60 cm de ancho
EAN: 4242003742372

Equipamiento

- 3 quemadores de gas:
- - Detrás derecha: quemador rápido de hasta 3 kW
- - Izquierda: quemador Wok de 4 kW
- - Delante derecha: quemador auxiliar de hasta 1 kW
- stepFlame: preciso control de 9 niveles de potencia de la llama
- Encendido eléctrico integrado en el mando
- Cristal templado de fácil limpieza
- Parrillas de hierro fundido de máxima estabilidad
- Seguridad gasStop: corte de gas en caso de que la llama se apague accidentalmente
- Preparada para gas natural (20mbar)
- Inyectores de gas butano incluidos

iQ500
EP6A6CB20
Cristal templado negro
Placa de gas de 60 cm de ancho
EAN: 4242003742372
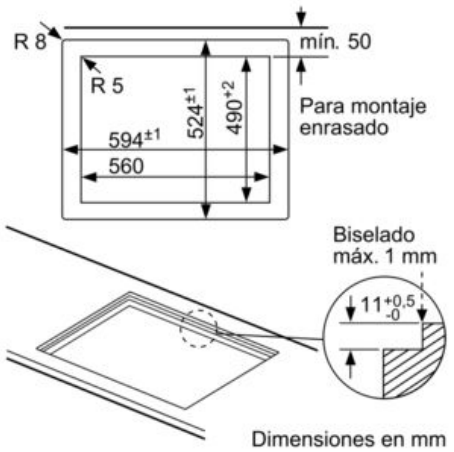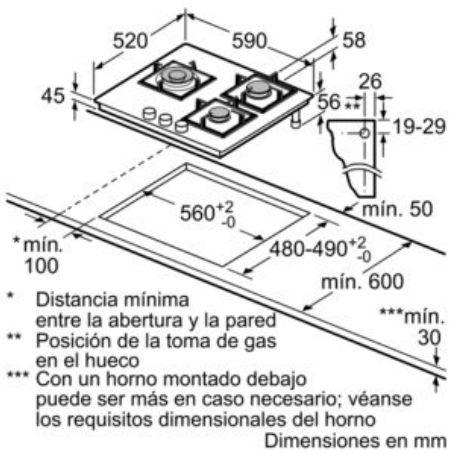
Dibujos acotados