Serie | 6 Campanas

DWB097E51

EAN: 4242002775982

Campana decorativa diseño Box Slim Ancho 90 cm

A+

90 cm | LED | Green Technology Inside | EcoSilence Drive | Fácil instalación

Campana de pared: libertad para el diseño de la cocina.

- **Potencia de extracción:** 730 m³/h que consiguen una buena calidad de aire en la cocina de manera rápida.
- **Iluminación LED:** máxima eficiencia energética.
- **Potencia intensiva con retracción automática:** restablece la aspiración tras 5 min de funcionamiento intensivo.
- **Extra Silencio:** alto rendimiento con potencia sonora de 55 dB.

Datos técnicos

Color del conducto decoratiivo :	Acero inoxidable
Tipología :	Chimenea
Certificaciones de homologacion :	CE, VDE
Longitud del cable de alimentación eléctrica (cm) :	130
Altura del conducto decorativo :	582-908/582-1018
Altura del producto, sin conducto decorativo :	46
Dist mín resp zonas cocc eléct :	550
Dist mín resp zonas cocc gas :	650
Peso neto (kg) :	18,0
Tipo de control :	Electrónico
Número de niveles de extracción :	3 escalones + 2 escalón Intensiv
Máxima extracción de aire (m3/h) :	460
Máxima extracción de aire en recirculación en nivel intensivo (m3/h) :	440
Máxima extracción de aire en recirculación (m3/h) :	340
Máxima extracción de aire en nivel intensivo (m³/h) :	730
Numero de lámparas :	3
Nivel de contaminación acústica (dB(A) re 1 pW) :	55
Diámetro de la salida de aire :	150 / 120
Material del filtro antigrasa :	Washable synthetic
Potencia de conexión (W) :	139
Intensidad corriente eléctrica (A) :	10
Tensión (V) :	220-240
Frecuencia (Hz) :	50; 60
Tipo de clavija :	Schuko con conexión a tierra
Tipo de instalación :	Adosado a la pared

4 242002 775982

Serie | 6 Campanas

DWB097E51

EAN: 4242002775982

Campana decorativa diseño Box Slim
Ancho 90 cm

Campana de pared: libertad para el diseño de la cocina.

- Para montar en pared
- Sistema de fácil instalación
- Motor EcoSilence con 10 años de garantía
- Control electrónico
- 5 potencias de extracción
- Posición intensiva con retracción automática
- Potencia máxima de extracción según UNE/EN 61591: 730 m^3/h
- Potencia de extracción en nivel 3: 460 m^3/h
- Potencia sonora en nivel 3: 55 dB (A)
- Extra Silencio. Sistema de insonorización especial
- Filtros de aluminio multicapa
- Filtros lavables en lavavajillas
- Indicador electrónico de saturación de filtros antigrasa y de carbón activo
- Desconexión automática temporizada
- Iluminación por LED. Máxima luminosidad y alta eficiencia
- Iluminación regulable en intensidad
- Encendido y apagado gradual de la luz
- Interior blindado. Limpieza fácil y segura
- Base de la campana con cantos pulidos
- Válvula antirretorno incluida

Serie | 6 Campanas

DWB097E51

EAN: 4242002775982

Campana decorativa diseño Box Slim

Ancho 90 cm

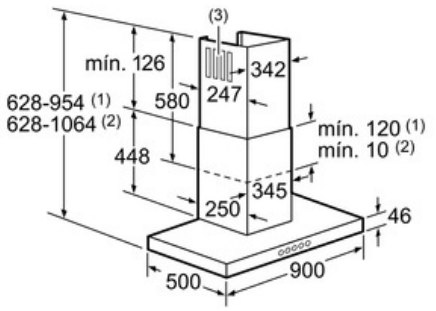

(1) Salida de aire al exterior
(2) Circulación de aire
(3) Salida de aire - Montar con las orificios de salida de aire al exterior hacia abajo

Dimensiones en mm

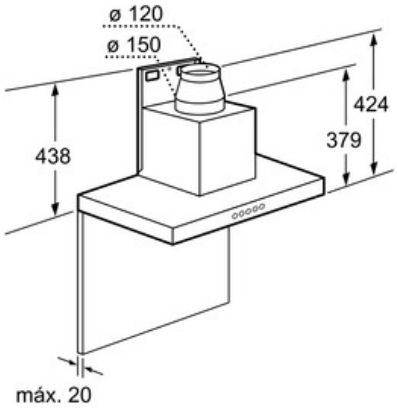

Dimensiones en mm

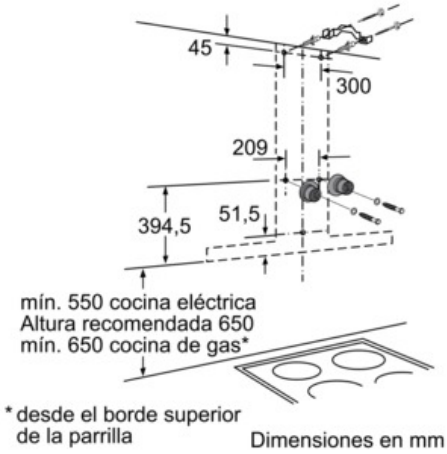

Dimensiones en mm

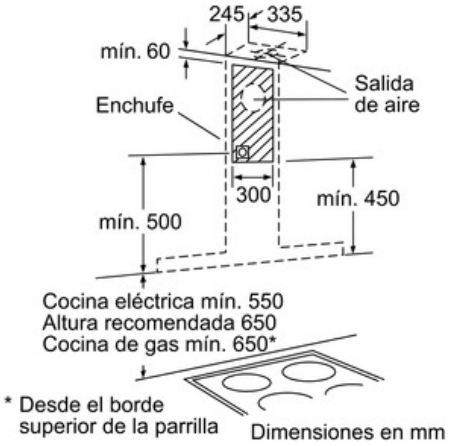

Dimensiones en mm