iQ300
LC77BC532
EAN: 4242003650622
Pared diseño Box Slim
Ancho 70 cm

A+

La campana decorativa de pared tiene una gran capacidad de extracción y aporta un toque de diseño en la cocina.

- ✓ Capacidad de extracción de 680 m³/h: aire limpio en la cocina.
- ✓ La iluminación mediante LEDs de bajo consumo permite una óptima visibilidad durante toda la cocción.
- ✓ El modo intensivo aumenta la capacidad de extracción cuando se necesita, y se desconecta automáticamente transcurridos 6 min.
- ✓ 58 dB: extremadamente silenciosa.

Equipamiento

Datos técnicos

Color del conducto decoratiivo : Acero inoxidable
Tipología : Chimenea
Certificaciones de homologacion : CE, VDE
Longitud del cable de alimentación eléctrica (cm) : 130
Altura del conducto decorativo : 582-908/582-1018
Altura del producto, sin conducto decorativo : 46
Dist mín resp zonas cocc eléct : 550
Dist mín resp zonas cocc gas : 650
Peso neto (kg) : 16,0
Tipo de control : Electrónica
Número de niveles de extracción : 3
Máxima extracción de aire (m3/h) : 430
Máxima extracción de aire en recirculación en nivel intensivo (m3/h) : 360
Máxima extracción de aire en recirculación (m3/h) : 300
Máxima extracción de aire en nivel intensivo (m³/h) : 680
Numero de lámparas : 2
Nivel de contaminación acústica (dB(A) re 1 pW) : 58
Diámetro de la salida de aire : 150 / 120
Material del filtro antigrasa : Aluminio lavable
Código EAN : 4242003650622
Potencia de conexión (W) : 136
Intensidad corriente eléctrica (A) : 10
Tensión (V) : 220-240
Frecuencia (Hz) : 50; 60
Tipo de clavija : Schuko con conexión a tierra
Tipo de instalación : Montaje en pared

4 242003 650622

iQ300
LC77BC532
EAN: 4242003650622
Pared diseño Box Slim
Ancho 70 cm

Equipamiento

- Para montar en pared
- Motor iQdrive con 10 años de garantía
- Control iluminado
- Interior Blindado. Limpieza fácil y segura
- Sistema de fácil instalación
- Filtros de aluminio lavables en lavavajillas
- 4 potencias de extracción
- Potencia intensiva con retracción automática
- Potencia máxima de extracción según UNE/EN 61591: 680 m^3/h
- Potencia de extracción en nivel 3: 430 m^3/h
- Potencia sonora en nivel 3: 58 dB (A)
- Iluminación por LED. Máxima luminosidad y alta eficiencia
- Válvula antirretorno incluida

iQ300
LC77BC532
EAN: 4242003650622
Pared diseño Box Slim
Ancho 70 cm
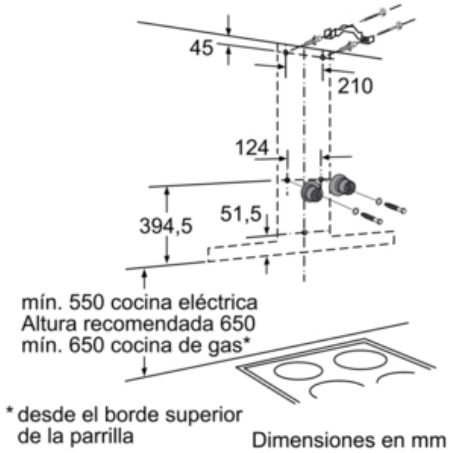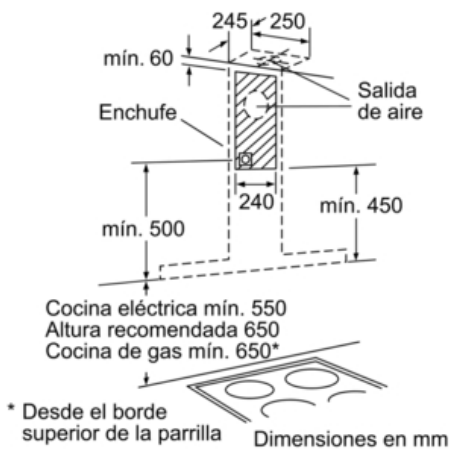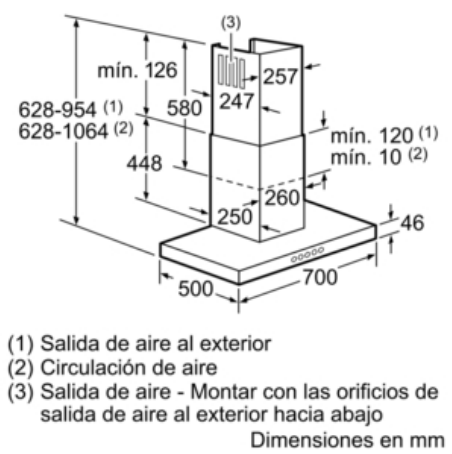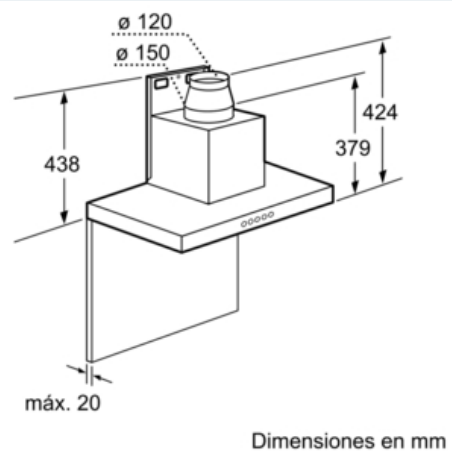
Dibujos acotados