3TI773BC
Lavadora totalmente integrable
Blanco

3TI773BC

- Clase de eficiencia energética A++
- Capacidad: 7 kg
- Velocidad máx. de centrifugado: 1000 r.p.m.
- Indicadores luminosos de estado de programa
- Mando único selector de programas y temperaturas
- Programas especiales: lavado a mano y lavado en frío en todos los programas.
- Funciones: reducción de centrifugado, inicio/pausa, flot antiarrugas
- Protección múltiple de agua
- Posibilidad de fijación de puerta mueble a izquierda o a derecha
- Posibilidad de instalación bajo encimera en muebles de altura 82 cm o más
- Consumo de energía y agua anual: 193 kWh/10340 litros
- Potencia sonora lavado/centrifugado: 56/70 dB(A) re 1 pW

4242006272562

3TI773BC
Lavadora totalmente integrable
Blanco

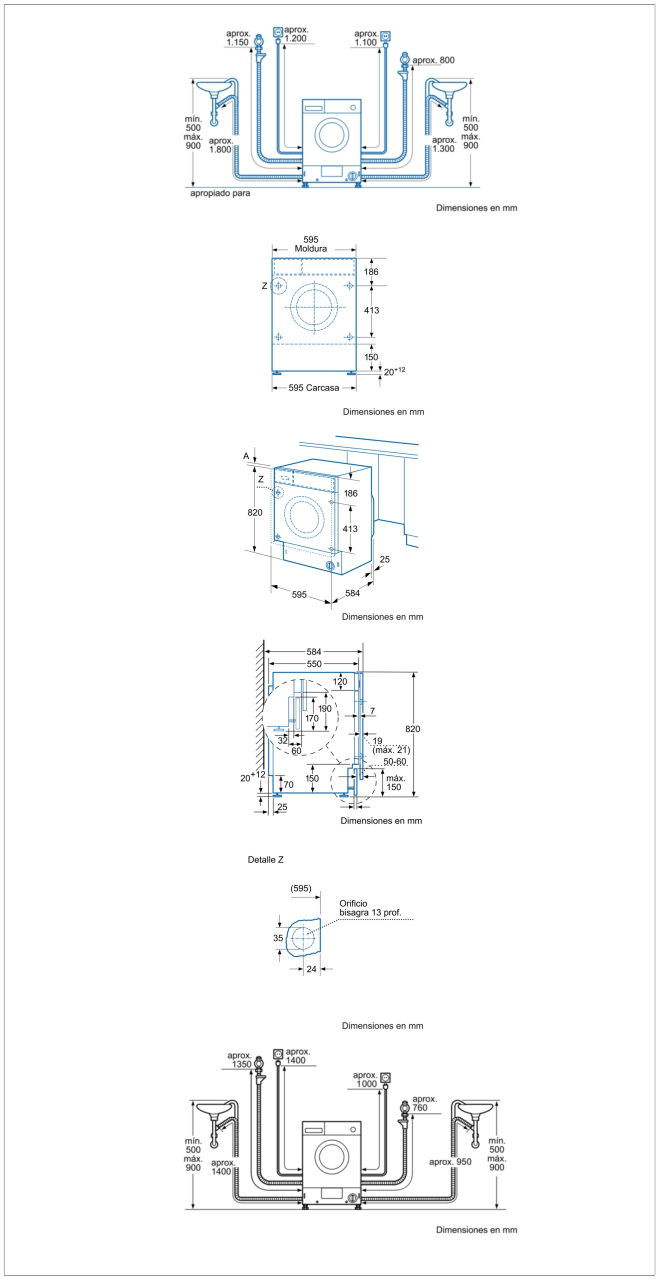

Características

Tipo de construcción: Integrable
Altura de la encimera extraíble (MM): 820
Dimensiones del aparato: 820 x 595 x 584
Peso neto (kg): 78,0
Potencia de conexión (W): 2300
Intensidad corriente eléctrica (A): 10
Tensión (V): 220-240
Frecuencia (Hz): 50
Certificaciones de homologacion: CE, VDE
Longitud del cable de alimentación eléctrica (cm): 220
Clasificación de rendimiento de limpieza: A
Bisagra de la puerta: Izquierda
Ruedas de desplazamiento: No
Código EAN: 4242006272562

Características de consumo y conexión

Capacidad de algodón (kg) - NUEVA (2010/30/EC): 7,0
Clasificación de eficiencia energética - NUEVA (2010/30/EC): A++
Consumo anual de energía (kWh/annum) - NUEVA (2010/30/EC): 193
Consumo de energía (kWh):
Consumo de energía en modo apagado (W) - NUEVA (2010/30/EC): 0,20
Consumo de electricidad en «modo sin apagar» (2010/30/EC): 0,60
Consumo anual de agua (l/año) - NUEVA (2010/30/EC): 10340
Eficacia centrifugado: C
Velocidad máxima de centrifugado (rpm) (2010/30/EC): 982
Duración media del programa algodón a 40° C (mín.) carga parcial (2010/30/EC): 150
Duración media del programa algodón a 60° C (mín.) carga completa (2010/30/EC): 150
Duración media del programa algodón a 60° C (mín.) carga parcial (2010/30/EC): 150
Duración del modo encendido- Nuevo etiquetado (2010/30/EC):
Nivel de ruido en lavado en dB(A) re 1 pW: 56
Nivel de ruido en el centrifugado en dB(A) re 1 pW: 70
Tipo de instalación: Panelable

2017-05-18