Placa de gas **HIAL 75225 SX**

Inox

EAN: 8690842094569

Encendido Integrado

Válvula de seguridad en quemadores

Características generales

Encimera independiente
Placa metálica de color inox.
Soporte de los quemadores de hierro forjado.
5 quemadores:
  4 quemadores estándar
  1 quemador de alta potencia 5 kW
    soporte para Wok incluido.

Autoencendido integrado en el mando.
Mandos de regulación en parte frontal.
Válvula de seguridad en quemadores.

Potencia de los quemadores

- Presión Gas Natural G20–20 mbar
- Presión Gas Butano G30–30 mbar
  Potencia frontal derecha 1,75 kW
- Potencia frontal central - 1 kW
- Potencia posterior derecha 2,9 kW
- Potencia posterior central - 1,75 kW
- Potencia izquierda - 5 kW

Dimensiones

- Dimensiones del producto 4,6 x 75 x 51 cm
- Dimensiones del nicho 56 x 49 cm
- Dimensiones producto con embalaje 18 x 83 x 60 cm
- Peso neto / bruto 13,50 /14,60 kg

Especificaciones Técnicas	
Marca	BEKO
Modelo	HIAL75225SX
Tipo de placa	
Eléctrica	-
Gas	Sí
Mixta	-
Número de quemadores	5
Eficiencia energética por quemado de gas	-
Zona frontal izquierda	-
Zona trasera izquierda	-
Zona frontal derecha	61
Zona trasera derecha	62
Zona derecha	-
Zona central	-
Zona izquierda	56
Zona frontal	-
Zona trasera	61
Eficiencia energética de la placa de gas	60

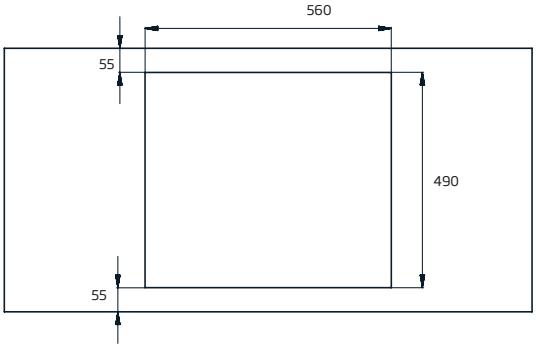

El producto viene de serie preparado para Gas Natural pero contiene los accesorios necesarios para la instalación a Gas Butano.