Placa de gas HILW 75222 SL

Cristal Negro

EAN: 8690842157011

Encendido Integrado

Válvula de seguridad en quemadores

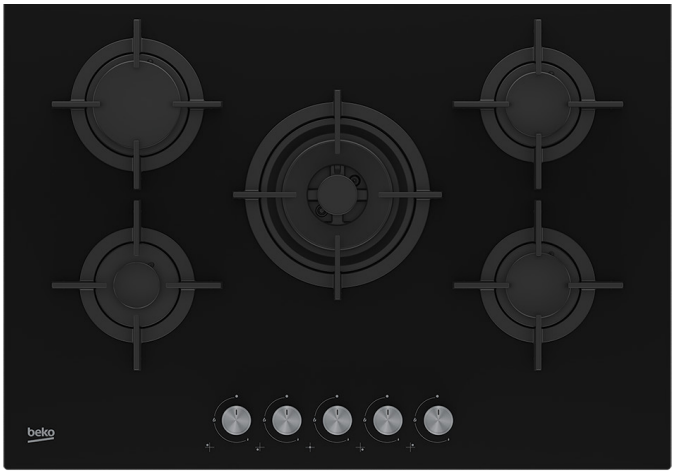

Características generales

Encimera independiente
Placa de cristal negro
Soporte de los quemadores de hierro forjado.
5 quemadores:
  4 quemadores estándar
  1 quemador de alta potencia 5 kW
    soporte para Wok incluido.

Autoencendido integrado en el mando.
Mandos de regulación en parte frontal.
Válvula de seguridad en quemadores.

Potencia de los quemadores

- Presión Gas Butano G30–30 mbar
- Presión Gas Natural G20–20 mbar
- Potencia frontal izquierda - 1 kW
- Potencia frontal derecha - 1,75 kW
- Potencia posterior izquierda - 2,9 kW
- Potencia posterior derecha - 1,75 kW
- Potencia central - 5 kW

Dimensiones

- Dimensiones del producto 4,6 x 75 x 52,5 cm
- Dimensiones del nicho 56 x 49 cm
- Dimensiones producto con embalaje 18 x 83 x 60 cm
- Peso neto / bruto 17,30 /18,80 kg

Especificaciones Técnicas	
Marca	BEKO
Modelo	HILW 75222 SL
Tipo de placa	
Eléctrica	-
Gas	Sí
Mixta	-
Número de quemadores	5
Eficiencia energética por quemado de gas	-
Zona frontal izquierda	-
Zona trasera izquierda	59
Zona frontal derecha	57
Zona trasera derecha	57
Zona derecha	-
Zona central	57
Zona izquierda	-
Zona frontal	-
Zona trasera	-
Eficiencia energética de la placa de gas	57,5

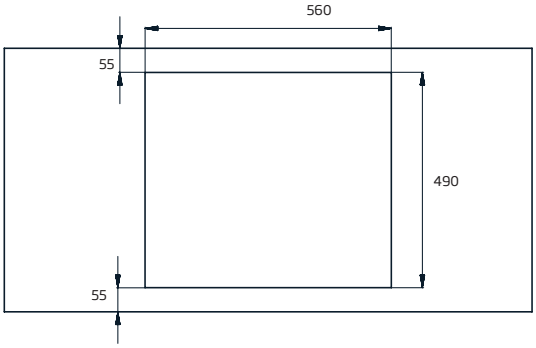

El producto viene de serie preparado para Gas Butano, pero contiene los accesorios necesarios para la instalación a Gas Natural.