LAVAVAJILLAS DW8 41 FI

Características

- Frontal de mandos en acero inoxidable antihuella
- Capacidad: 10 cubiertos
- Display digital
- Panel de mandos electrónico
- 9 programas de lavado
- Seis temperaturas de lavado (40º/45º/50º/55º/60º/65º)
- Cubeta de detergente deslizante
- Función secado extra
- Programa rápido 40'
- Programa de media carga
- Programa ECO
- Programación digital diferida (1-24 horas)
- Regulación frontal de patas traseras
- Elemento calefactor oculto
- Descalcificador
- Microfiltrado
- Cesta superior regulable en altura
- Pilotos indicativos de funcionamiento, falta de sal, abrillantador, programa seleccionado y tiempo restante
- Sistema de seguridad AQUASTOP
- Clasificación energética: A++/A
- Ruido máximo: 49 dBA

Color	Referencia	EAN
Inox	40782145	8421152131756

Dibujo técnico

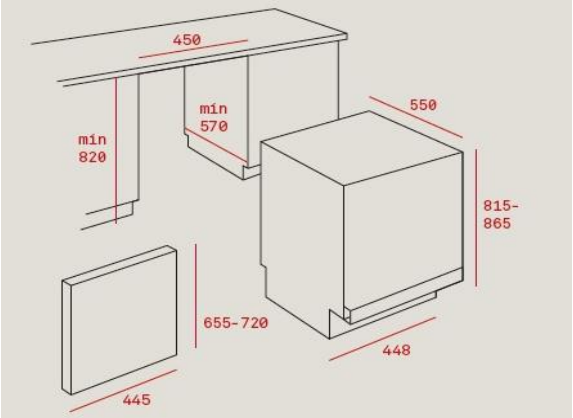

Datos técnicos

Potencia nominal máxima, W:	2.100
Consumo - Energía (kWh)	211
Consumo energético (kWh)	0,75
Consumo modo apagado y espera	0,45/0,49
Consumo - Agua (litros)	2.520
Programa estándar	ECO 45ºC
Ciclo - Duración (minutos)	185
Nivel sonoro (dBA)	49
Seguridad antidesbordamiento	si
Protección antifugas interiores	si