Serie | 4 Placas (gas, vitrocerámicas, inducción)

PID631BB1E

Placa de inducción de 60 cm de ancho
Terminación bisel delantero
Color negro
EAN: 4242002861579

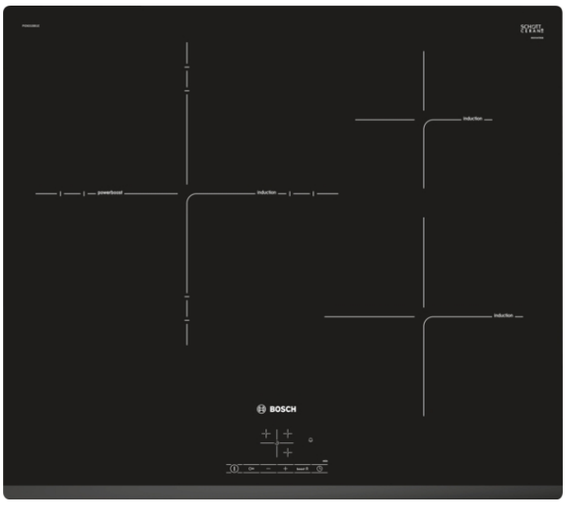

Placa de inducción: rápidez, limpieza y seguridad, con el mínimo consumo.

- **Control TouchSelect:** selecciona de la zona de cocción y ajusta fácilmente la potencia deseada.
- **Zona Maxx 32 cm:** tres diámetros de cocción de 21, 26 y 32 cm, que se adaptan a todos los recipientes.
- **Programación del tiempo de cocción:** apaga la zona de cocción seleccionada una vez transcurrido el tiempo establecido.
- **Inducción:** rápida, segura, limpia y muy eficiente.
- **Función Sprint:** reduce el tiempo de calentamiento de grandes cantidades de agua y otros líquidos hasta en un 50%.

Datos técnicos

Familia de Producto :	Placa independie.vitrocerámica
Tipo de construcción :	Integrable
Entrada de energía :	Eléctrico
Número de posiciones que se pueden usar al mismo tiempo :	3
Medidas del nicho de encastre :	51 x 560-560 x 490-500
Anchura del producto :	592
Dimensiones aparato (alto, ancho, fondo) (mm) :	51 x 592 x 522
Peso neto (kg) :	13,0
Peso bruto (kg) :	15,0
Indicador de calor residual :	Separado
Ubicación del panel de mandos :	Frontal de placa de cocina
Material de la superficie básica :	vitrocerámica
Color superficie superior :	negro
Certificaciones de homologacion :	AENOR, CE
Longitud del cable de alimentación eléctrica (cm) :	110
Código EAN :	4242002861579
Potencia de conexión eléctrica (W) :	7400
Tensión (V) :	220-240
Frecuencia (Hz) :	60; 50

4 242002 861579

Serie | 4 Placas (gas, vitrocerámicas, inducción)

PID631BB1E

Placa de inducción de 60 cm de ancho
Terminación bisel delantero
Color negro
EAN: 4242002861579

Placa de inducción: rápidez, limpieza y seguridad, con el mínimo consumo.

- Control TouchSelect con 17 niveles de cocción
- 3 zonas de inducción con función Sprint para cada zona:
- - 1 zona gigante Maxx de 32 cm
- - 1 zona de 21 cm
- - 1 zona de 15 cm
- Función Inicio Automático
- Función Memoria
- Programación de tiempo de cocción para cada zona y avisador acústico
- Posibilidad de desconectar las señales acústicas
- Bloqueo de seguridad para niños automático o manual
- Desconexión automática de seguridad de la placa
- Potencia total de la placa limitable por el usuario
- Indicador de calor residual dual (H/h)

Serie | 4 Placas (gas, vitrocerámicas, inducción)

PID631BB1E

Placa de inducción de 60 cm de ancho
Terminación bisel delantero
Color negro
EAN: 4242002861579

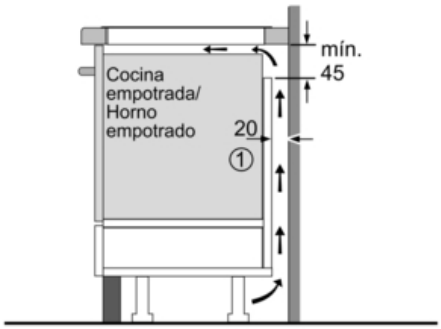

① Rendija de ventilación necesaria

Dimensiones en mm

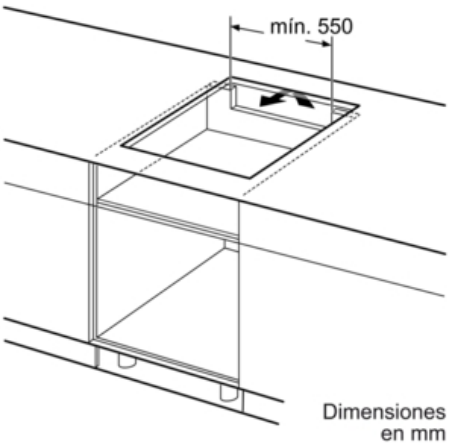

Dimensiones en mm

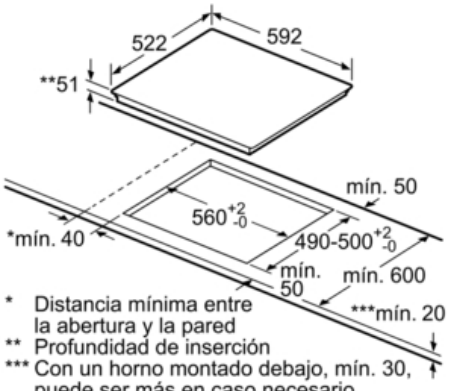

* Distancia mínima entre la abertura y la pared
** Profundidad de inserción
*** Con un horno montado debajo, mín. 30, puede ser más en caso necesario, véanse los requisitos dimensionales del horno

Dimensiones en mm

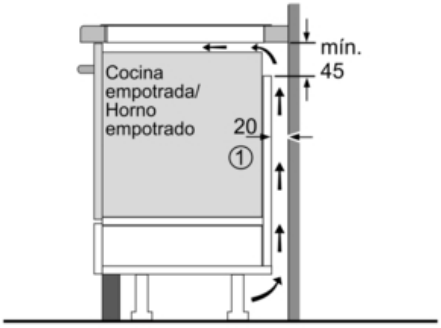

① Rendija de ventilación necesaria

Dimensiones en mm

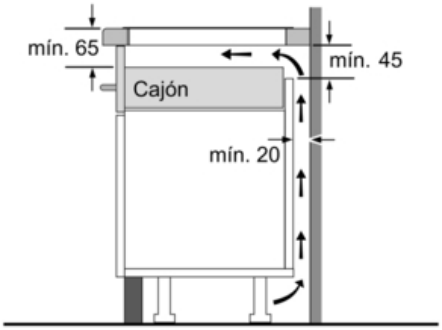

Dimensiones en mm