iQ100
EH675FJC1E
Placa de inducción de 60 cm de ancho
Diseño topClass
Color negro
EAN: 4242003716281

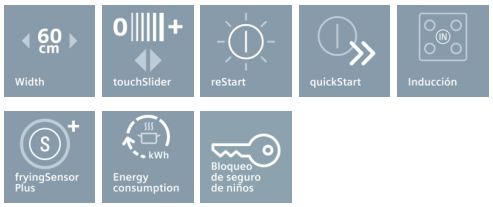

Placa de inducción con fryingSensor, el preciso control de temperatura del aceite.

- ✓ Innovadora tecnología de inducción: más rápida, más precisa, más limpia, más segura.
- ✓ Con touchSlider basta con deslizar el dedo suavemente para seleccionar la potencia.
- ✓ La función Sprint acorta el tiempo de calentamiento inicial al aumentar la potencia en un 50%.

Equipamiento

Datos técnicos

Familia de Producto : Placa independie.vitrocerámica
Tipo de construcción : Integrable
Entrada de energía : Eléctrico
Número de posiciones que se pueden usar al mismo tiempo : 3
Medidas del nicho de encastre : 51 x 560-560 x 490-500
Anchura del producto : 602
Dimensiones aparato (alto, ancho, fondo) (mm) : 51 x 602 x 520
Peso neto (kg) : 12,0
Peso bruto (kg) : 14,0
Indicador de calor residual : Separado
Ubicación del panel de mandos : Frontal de placa de cocina
Material de la superficie básica : vitrocerámica
Color superficie superior : aluminio, negro
Color del marco : aluminio
Certificaciones de homologacion : AENOR, CE
Longitud del cable de alimentación eléctrica (cm) : 110
Código EAN : 4242003716281
Potencia de conexión eléctrica (W) : 7400
Tensión (V) : 220-240
Frecuencia (Hz) : 50; 60

4 242003 716281

iQ100
EH675FJC1E
Placa de inducción de 60 cm de ancho
Diseño topClass
Color negro
EAN: 4242003716281

Equipamiento

- Control touchSlider con 17 niveles de potencia.
- 3 zonas de inducción con función Sprint para cada zona
- 1 zona gigante de 28 cm.
- 1 zona de 15 cm.
- 1 zona de 21 cm.
- Control de temperatura del aceite: fryingSensor con 4 niveles de temperatura
- Función quickStart: detección automática de zona
- Función memoria de ajustes seleccionados
- Indicador de energía consumida
- Programación de tiempo y avisador acústico para cada zona.
- Función silencio: 3 modos de indicadores acústicos
- Seguridad para niños automática o manual
- Autodesconexión de seguridad de la placa
- Potencia total de la placa limitable por el usuario
- Indicador de calor residual en 2 niveles
- Incluye recetario y guía rápida para el control de temperatura: fryingSensor
- Combinación perfecta con placas de diseño topClass

iQ100
EH675FJC1E
Placa de inducción de 60 cm de ancho
Diseño topClass
Color negro
EAN: 4242003716281

Dibujos acotados

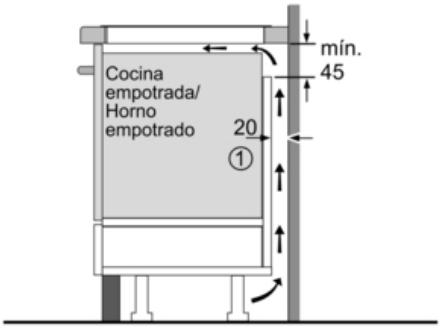

① Rendija de ventilación necesaria

Dimensiones en mm

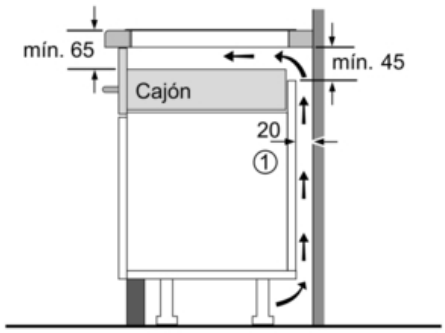

① Espacio de ventilación necesario.

Dimensiones en mm

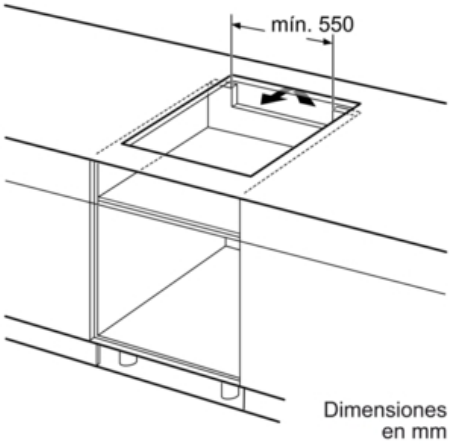

Dimensiones en mm

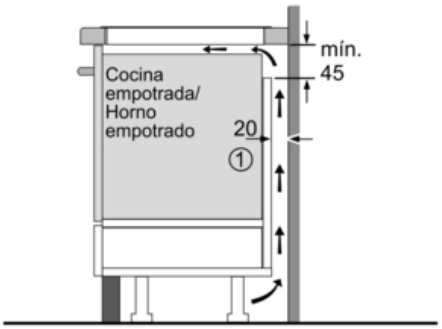

① Rendija de ventilación necesaria

Dimensiones en mm

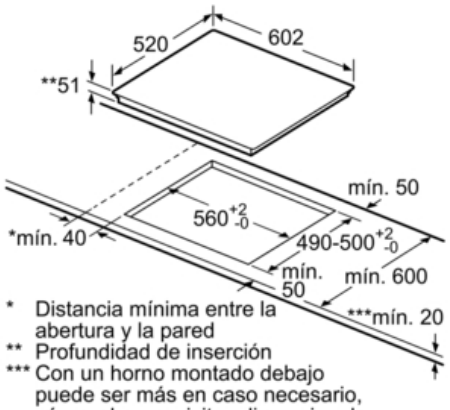

* Distancia mínima entre la abertura y la pared
** Profundidad de inserción
*** Con un horno montado debajo puede ser más en caso necesario, véanse los requisitos dimensionales del horno

Dimensiones en mm