iQ700
EX675LYC1E
Placa de inducción de 60 cm de ancho. Diseño topClass. Color negro. EAN: 4242003715291

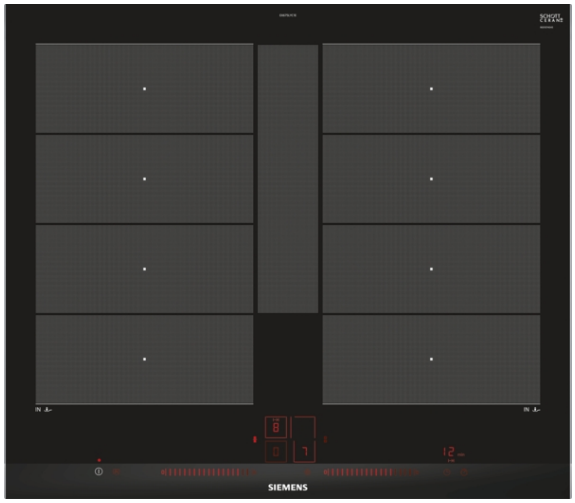

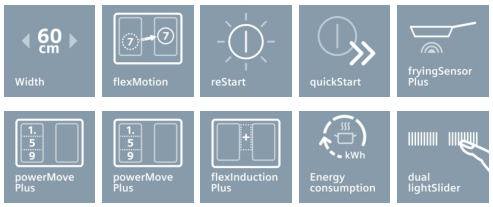

flexInducción - una mayor flexibilidad a la hora de cocinar.

- ✓ La función fryingSensor controla la temperatura del aceite, evitando que los alimentos se quemen.
- ✓ Con lightSlider, el uso de la placa es más fácil e intuitivo. Precisión en un solo toque.
- ✓ La función powerMove ofrece una cocción más cómoda gracias a las tres zonas con diferentes potencias preseleccionadas.
- ✓ flexInducción Plus, para mayor flexibilidad a la hora de cocinar. Adapta las zonas de cocción a recipientes hasta 30 cm. de ancho y 40 de profundidad.

Equipamiento

Datos técnicos

Familia de Producto : Placa independie.vitrocerámica
Tipo de construcción : Integrable
Entrada de energía : Eléctrico
Número de posiciones que se pueden usar al mismo tiempo : 4
Medidas del nicho de encastre : 51 x 560-560 x 490-500
Anchura del producto : 602
Dimensiones aparato (alto, ancho, fondo) (mm) : 51 x 602 x 520
Peso neto (kg) : 15,0
Peso bruto (kg) : 16,0
Indicador de calor residual : Separado
Ubicación del panel de mandos : Frontal de placa de cocina
Material de la superficie básica : vitrocerámica
Color superficie superior : aluminio, negro
Color del marco : aluminio
Certificaciones de homologacion : AENOR, CE
Longitud del cable de alimentación eléctrica (cm) : 110
Código EAN : 4242003715291
Potencia de conexión eléctrica (W) : 7400
Tensión (V) : 220-240
Frecuencia (Hz) : 50; 60

4 242003 715291

iQ700
EX675LYC1E
Placa de inducción de 60 cm de ancho. Diseño topClass. Color negro. EAN: 4242003715291

Equipamiento

- Control LightSlider con 17 niveles de potencia.
- 2 zonas de inducción con función Sprint y shortSprint:
- 2 zonas flexInducción Plus de 23 x 38 cm. con 1 inductor adicional.
- Función transfer.
- Función powerMove: 3 pasos.
- Control de temperatura del aceite: fryingSensor con 5 niveles de temperatura.
- Función quickStart: detección automática de zona
- Función memoria de ajustes seleccionados
- Función limpieza: bloqueo temporal del control
- Indicador de energía consumida
- Función mantener caliente en todas las zonas.
- Programación de tiempo y avisador acústico para cada zona.
- Cronómetro.
- Función silencio: 3 modos de indicadores acústicos
- Seguridad para niños automática o manual
- Autodesconexión de seguridad de la placa
- Potencia total de la placa limitable por el usuario
- Indicador de calor residual en 2 niveles
- Incluye recetario y guía rápida para el control de temperatura: fryingSensor
- Combinación perfecta con placas de diseño topClass

iQ700
EX675LYC1E
Placa de inducción de 60 cm de ancho.
Diseño topClass.
Color negro.
EAN: 4242003715291

Dibujos acotados

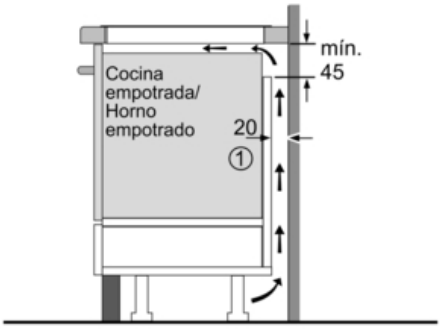

① Rendija de ventilación necesaria

Dimensiones en mm

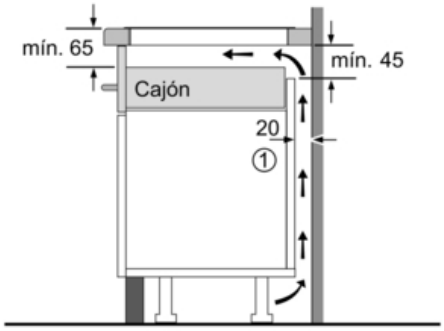

① Espacio de ventilación necesario.

Dimensiones en mm

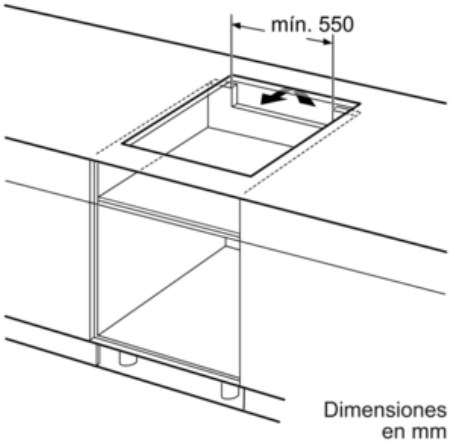

Dimensiones en mm

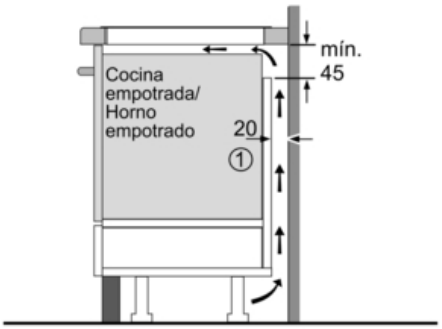

① Rendija de ventilación necesaria

Dimensiones en mm

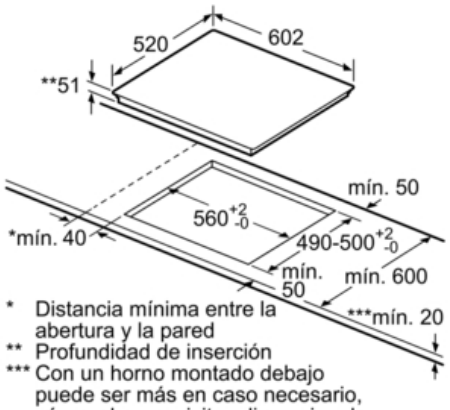

* Distancia mínima entre la abertura y la pared
** Profundidad de inserción
*** Con un horno montado debajo puede ser más en caso necesario, véanse los requisitos dimensionales del horno

Dimensiones en mm