EGT6633NOK Placa

Placa pequeña, grandes sabores

Disponer de poco espacio en la cocina no debería limitar tu creatividad ni tu capacidad para crear recetas gourmet. Con 3 quemadores de gran potencia, en lugar de 4 más pequeños, la ingeniosa distribución de esta placa de cocción optimiza el espacio para que puedas trabajar con recipientes de gran tamaño. Un mundo de deliciosas combinaciones culinarias a tu alcance.

Excelente distribución del calor para una cocción perfecta

La gran eficacia de esta placa de gas de 4 kW ofrece una distribución uniforme del calor y unos resultados perfectos. Es la opción ideal para cocinar los alimentos cuando dispones de poco tiempo.

Quemador rápido de ubicación perfecta

El quemador rápido de ubicación frontal facilita enormemente su utilización gracias a su posición ideal para trabajar con recipientes de gran tamaño. Acabará siendo el quemador que utilices con mayor frecuencia tanto para sellar un buen entrecot como para cocinar la pasta.

Más beneficios :

• Mandos siempre fríos al tacto

Características :

• Gas on Glass
•Encendido electrónico

Datos técnicos :

• Marca : Electrolux
•Modelo : EGT6633NOK
•Tipo : Gas on Glass
•Zona cocción frontal dcho. : 3800W/122mm
•Zona cocción frontal izdo. : 2500W/100mm
•Zona cocción central : -
•Zona cocción posterior dcho. : -
•Zona cocción posterior izdo. : 1000W/54mm
•Alto hueco (mm) : 45
•Ancho (mm) : 590
•Fondo (mm) : 520
•Ancho hueco (mm) : 560
•Fondo hueco (mm) : 480
•Frecuencia (Hz) : 50-60
•Voltaje (V): : 220-240
•ColorEnglish : Black
•Color : Negro
•Color : Negro

Descripción del

Placa de 60 cm de gas sobre superficie cerámica con 3 quemadores –1 quemador de triple corona + 1 quemador ultrarrápido–, autoencendido electrónico, parrillas de hierro fundido, Negra (inyectores de butano incluidos) (Junio 2016)
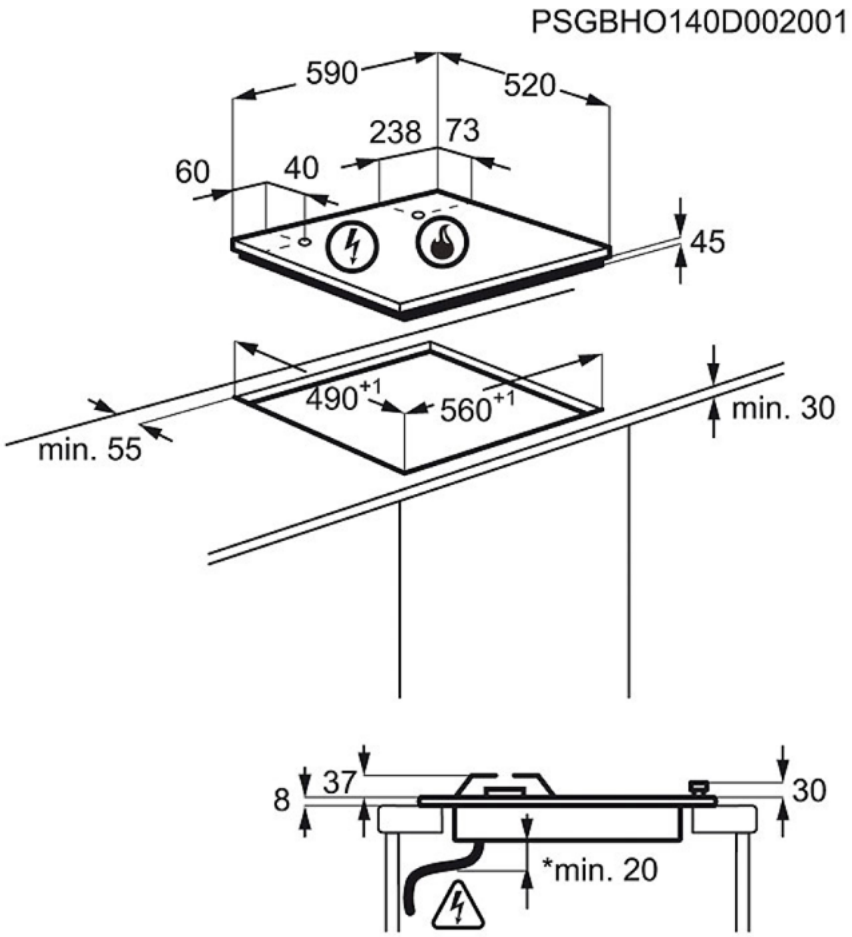
EGT6633NOK Placa