Horno Multifunción BIE 22302 XD

Inox

EAN: 8690842094859

Cocción por Ventilación

Eficiencia Energética A

Características generales

Display electrónico Touch Control para las funciones de programación de inicio, paro de cocción, ajuste brillo de pantalla y bloqueo de display.

Mandos para la selección de las funciones de cocción y la temperatura que se pueden ocultar para facilitar la limpieza.

Horno multifunción con 6 funciones:

- Cocción convencional
- Calor inferior
- Grill eléctrico
- Cocción asistida por ventilación
- Grill suave con ventilador
- Precalentamiento con Booster

Función de limpieza hidrolítica Steam Shine.

Rail telescópico para bandejas extraíbles.

2 cristales en puerta.

Iluminación interior con luz trasera redonda.

Cavidad del horno esmaltada en negro.

Puerta extraíble y cristales desmontables para facilitar la limpieza.

Accesorios:

1 bandeja profunda

1 bandeja estándar

1 parrilla.

Dimensiones del producto

Dimensiones del producto:

59,5 x 59,4 x 56,7 cm

Dimensiones con embalaje:

65,5 x 66 x 66 cm

Peso neto/bruto 32,5/34,8 kg

Dimensiones nicho

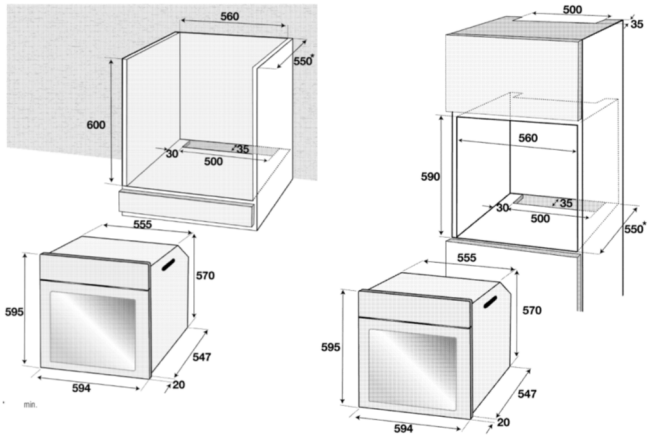

Especificaciones Técnicas

Marca	Beko
Modelo	BIE 22302 XD
Clase de Eficiencia energética	A
Consumo energético sistema convencional	0,88 kWh
Consumo energético sistema convección	0,85 kWh
Volumen útil	71 litros
Número de cavidades	1
Fuente de calor por cavidad:	
Eléctrica	Sí
Gas	No
Mixta	No
Índice de eficiencia energética por cavidad IEE	100,2