CAMPANA GFG 2 WHITE

Características

- Frente de cristal
- Mandos pulsantes
- Barra de iluminación LED
- Tres velocidades
- Válvula antirretorno
- Filtro metálico
- Integrable en muebles de cocina
- Motor doble turbina
- Posibilidad de funcionamiento en recirculación (filtro C3C)

Color	Ancho	Referencia	EAN 13
Blanco	55	40446751	8421152121221

Dibujo técnico

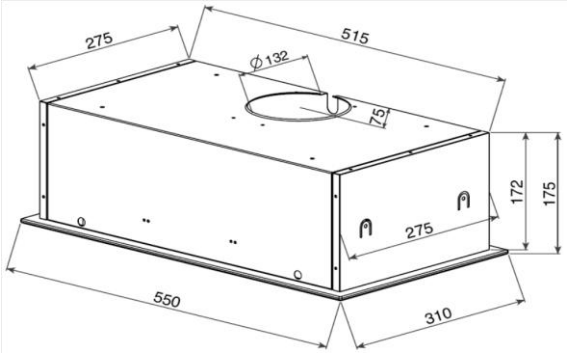

Datos técnicos

Eficiencia energética	E
Flujo de aire (Qmin) m3/h (*)	223
Flujo de aire (Qmax) m3/h (*)	329
Flujo de aire (Qboost) m3/h (*)	-
Potencia sonora (LwA) velocidad Min dBA (*)	58
Potencia sonora (LwA) velocidad Max dBA (*)	64
Potencia sonora (LwA) velocidad Boost dBA (*)	-

(*) Reglamento Delegado (UE) n.º 65/2014 de la comisión de 1 de octubre de 2013.